CALENDRIER DE MAINTENANCE PRÉVENTIVE

Maxi Move

001.25065.FR Rev 9 • 07/2023

arjo
EMPOWERING MOVEMENT

Politique conceptuelle et droits d'auteur
® et ™ sont des marques commerciales appartenant au groupe de sociétés Arjo.
© Arjo 2023.
Comme nous adoptons une politique d'amélioration continue, nous nous réservons le droit d'apporter des modifications à nos modèles sans notification préalable.
Il est interdit de copier, dans son intégralité ou partiellement, le contenu de cette publication sans l'autorisation d'Arjo.

Calendrier de maintenance préventive

Les opérateurs de l'équipement et le personnel de service/maintenance doivent garder à portée de main ce calendrier de maintenance préventive.
Ce calendrier de maintenance préventive décrit les principales étapes permettant de garantir la sécurité du produit. Arjo propose des programmes complets d'assistance et d'entretien afin d'optimiser la sécurité, la fiabilité et la valeur à long terme du produit. Pour plus d'informations ou une demande de devis pour ces services, contactez votre représentant Arjo local.
L'équipement est soumis à l'usure. Les instructions de maintenance qui suivent doivent être respectées conformément au calendrier afin de garantir que l'équipement conserve ses caractéristiques de fabrication d'origine.
Veuillez vous reporter aux « Instructions d'utilisation » 001.25060.XX (XX = les deux lettres du code de la langue) ainsi qu'à la « Liste des pièces détachées » 001.25070.EN disponibles chez votre revendeur Arjo.
Toute modification non autorisée d'un appareil Arjo risque d'affecter sa sécurité. Arjo décline toute responsabilité en cas d'accidents, incidents ou manque de performance susceptibles de se produire à la suite de toute modification non autorisée de ses produits.
Nous vous recommandons vivement de n'utiliser que des pièces détachées Arjo, spécialement conçues pour être utilisées sur les équipements et autres dispositifs Arjo, afin d'éviter toute blessure susceptible d'être attribuée à l'utilisation de pièces non conformes.

Définitions utilisées dans cette notice :

AVERTISSEMENT :

Signification : passer outre cet avertissement peut vous causer des blessures à vous-même, mais aussi à autrui.

ATTENTION :

Signification : les produits risquent d'être endommagés si ces instructions ne sont pas respectées.

REMARQUE :

Signification : ce sont des informations importantes pour une utilisation correcte de l'appareil.

Calendrier de maintenance préventive

Action	Berceaux mobiles DPS								Berceau mobile à boucles							
	manuelle				motorisé				2-4 points				Brancard			
	Avant chaque utilisation	Toutes les semaines	Tous les 12 mois	Tous les 24 mois	Avant chaque utilisation	Toutes les semaines	Tous les 12 mois	Tous les 24 mois	Avant chaque utilisation	Toutes les semaines	Tous les 12 mois	Tous les 24 mois	Avant chaque utilisation	Toutes les semaines	Tous les 12 mois	Tous les 24 mois
Inspectez visuellement l'état de tous les points de fixation du harnais afin de détecter tout dommage. En cas de dommage, remplacez le harnais par un neuf.		**X**				**X**				**X**				**X**		
Contrôlez que toutes les étiquettes d'instruction sont fixées et lisibles. Remplacez au besoin. Reportez-vous aux « Instructions d'utilisation » pour l'emplacement des étiquettes.		**X**				**X**				**X**				**X**		
Vérifiez l'état des bagues et des disques de friction au niveau des points de pivotement. S'ils sont usés et/ou endommagés, remplacez-les par des neufs. **Voir Fig. 5.**			**S**				**S**									
Une fois que les disques de friction et les douilles ont été vérifiés/remplacés, réassemblez l'ensemble de friction et vérifiez que la poignée peut supporter une charge de 5,4 kg (12 lb).			**S**				**S**									
Inspectez visuellement toutes les pièces externes et assurez-vous qu'aucun dommage ne s'est produit pendant l'utilisation. Remplacez-les, le cas échéant.			**S**				**S**									
Vérifiez que l'unité se déplace sur toute sa course sans à-coups.							**S**									
Examinez toutes les pièces visibles, en particulier aux endroits de contact avec le corps du patient. Vérifiez l'absence de fissures et de bords tranchants susceptibles de provoquer des blessures ou de nuire à l'hygiène de l'équipement. Remplacez au besoin.		**X**	**S**			**X**	**S**			**X**	**S**			**X**	**S**	

LÉGENDE : **X** = Action requise de la part du client **S** = Action requise de la part d'un technicien qualifié

001.25065.FR rev. 9

Calendrier de maintenance préventive

Action	Berceaux mobiles DPS								Berceau mobile à boucles							
	manuelle				motorisé				2-4 points				Brancard			
	Avant chaque utilisation	Toutes les semaines	Tous les 12 mois	Tous les 24 mois	Avant chaque utilisation	Toutes les semaines	Tous les 12 mois	Tous les 24 mois	Avant chaque utilisation	Toutes les semaines	Tous les 12 mois	Tous les 24 mois	Avant chaque utilisation	Toutes les semaines	Tous les 12 mois	Tous les 24 mois
Inspectez l'état du ressort à lames et du collier de verrouillage au niveau du point de fixation. Remplacez-les s'ils sont endommagés.		**X**		**S**		**X**		**S**		**X**		**S**		**X**		**S**
Vérifiez que le berceau est correctement installé sur le bras de levage, c.à.d. que le collier en plastique s'enclenche dans la rainure sur la pièce en « T » du bras de levage.	**X**				**X**				**X**				**X**			
Inspectez visuellement pour vérifier que le ressort à lames dans le collier de verrouillage est correctement installé. **Voir Fig. 6.**		**X**				**X**				**X**				**X**		

Action	Maxi Move				Accessoires							
					Harnais				Chargeur de batterie			
	Avant chaque utilisation	Toutes les semaines	Tous les 12 mois	Tous les 24 mois	Avant chaque utilisation	Toutes les semaines	Tous les 12 mois	Tous les 24 mois	Avant chaque utilisation	Toutes les semaines	Tous les 12 mois	Tous les 24 mois
Examinez le harnais, les sangles et les colliers de fixation pour vous assurer qu'ils ne sont pas endommagés/abîmés. Remplacez-les au besoin.					**X**		**S**					
Examinez visuellement le chargeur de batterie pour détecter les connecteurs détachés, câbles coupés, dommages du boîtier, etc. N'utilisez pas si un dommage quelconque est constaté.									**X**		**S**	

LÉGENDE : **X** = Action requise de la part du client **S** = Action requise de la part d'un technicien qualifié

001.25065.FR rev. 9

Calendrier de maintenance préventive

Action	Maxi Move				Accessoires							
					Harnais				Chargeur de batterie			
	Avant chaque utilisation	Toutes les semaines	Tous les 12 mois	Tous les 24 mois	Avant chaque utilisation	Toutes les semaines	Tous les 12 mois	Tous les 24 mois	Avant chaque utilisation	Toutes les semaines	Tous les 12 mois	Tous les 24 mois
Vérifiez que la batterie est en bon état de charge. Reportez-vous aux « Instructions d'utilisation » pour la procédure de charge de la batterie.	**X**		**S**									
Rechargez la batterie au moins 15 heures, une fois par semaine. Reportez-vous aux « Instructions d'utilisation » pour la procédure de charge de la batterie.		**X**	**S**							**X**		
Faites fonctionner le lève-personne à partir du panneau de commande et de la télécommande et vérifiez qu'il peut se déplacer sur toute sa course de façon normale et sans à-coups.		**X**										
Avec le bras de levage en position entièrement abaissée, examinez visuellement les sangles de levage visibles des deux côtés du mât pour détecter toute entaille ou tout dommage. En cas de dommage quelconque, mettez immédiatement le lève-personne hors service et remplacez les sangles de levage par des neuves.		**X**										
Ouvrez et fermez les pieds du châssis et contrôlez la course complète et la fluidité de mouvement.		**X**										
Inspectez visuellement l'état de la télécommande et de son câble. En cas de détérioration, mettez immédiatement l'ensemble télécommande et câble hors service et remplacez-le par un neuf.		**X**										
Vérifiez visuellement que tous les accessoires externes sont bien fixés et que toutes les vis et tous les écrous sont bien serrés.		**X**										
Vérifiez que toutes les roulettes tournent librement et que les deux freins arrière fonctionnent. Remplacez au besoin.		**X**										
Vérifiez que les axes de montage des roulettes sont bien fixés au châssis et aux pieds du châssis, et que la bande de roulement des roulettes n'est pas endommagée. Remplacez au besoin.		**X**										

LÉGENDE : **X** = Action requise de la part du client **S** = Action requise de la part d'un technicien qualifié

Calendrier de maintenance préventive

Action	Maxi Move				Accessoires							
					Harnais				Chargeur de batterie			
	Avant chaque utilisation	Toutes les semaines	Tous les 12 mois	Tous les 24 mois	Avant chaque utilisation	Toutes les semaines	Tous les 12 mois	Tous les 24 mois	Avant chaque utilisation	Toutes les semaines	Tous les 12 mois	Tous les 24 mois
Contrôlez que toutes les étiquettes d'instruction sont solidement fixées et lisibles. Remplacez au besoin. Reportez-vous aux « Instructions d'utilisation » pour l'emplacement des étiquettes.		**X**										
Examinez toutes les pièces visibles, en particulier aux endroits de contact avec le corps du patient. Vérifiez l'absence de fissures et de bords tranchants susceptibles de provoquer des blessures ou de nuire à l'hygiène de l'équipement. Remplacez au besoin.		**X**										
Testez la fonction « Coupe-circuit automatique ». **Voir Remarque 1**.			**S**									
Testez le dispositif « Arrêt immédiat ». **Voir Remarque 2**.			**S**									
Testez mécaniquement le « Dispositif de descente manuelle en cas de panne du système ». **Voir Remarque 3**.			**S**									
Si un système de pesée est installé, contrôlez-en la précision et procédez à un étalonnage si nécessaire. **Voir Remarque 4**.			**S**									
Examinez les deux sangles de levage sur toute leur longueur. En cas de traces d'usure ou de détérioration, remplacer les sangles.			**S**									
Vérifiez le couple de serrage Identifiez le type de pied (voir Fig. 8) et vérifiez que le couple de serrage est conforme au modèle de pied et au matériau qui le compose. **Voir Remarque 5**.			**S**									
Vérifiez que la force requise pour faire pivoter le pivot du bras de levage est égale à 2,5 kg (4 lbf). Réglez la vis si nécessaire. **Voir Fig. 9** pour l'emplacement.			**S**									

LÉGENDE : **X** = Action requise de la part du client **S** = Action requise de la part d'un technicien qualifié

001.25065.FR rev. 9

Calendrier de maintenance préventive

Action	Maxi Move				Accessoires							
					Harnais				Chargeur de batterie			
	Avant chaque utilisation	Toutes les semaines	Tous les 12 mois	Tous les 24 mois	Avant chaque utilisation	Toutes les semaines	Tous les 12 mois	Tous les 24 mois	Avant chaque utilisation	Toutes les semaines	Tous les 12 mois	Tous les 24 mois
Contrôlez le jeu entre la bride de la pièce en « T » et le bras de levage. S'il est supérieur à 2 mm, remplacez les bagues du bras de levage (le jeu minimal est de 1 mm). **Voir Fig. 9** pour l'emplacement du jeu.			**S**									
Contrôlez l'écartement des pieds **(voir Fig. 10).** Commencez par retirer les caches des pieds. Avec les pieds fermés, mesurez de centre à centre au niveau des extrémités près des roulettes avant. Procédez au réglage uniquement si la dimension « A » est inférieure à 650 mm (25 1/2”) pour le modèle de pied de hauteur standard (KMCS**) et le modèle basse hauteur (KMCL**), ou inférieure à 695 mm (27 3/8”) pour le modèle de hauteur extra basse (KMCE**).			**S**									
Il est conseillé de remplacer les deux sangles de levage tous les deux ans lorsqu'elles sont utilisées. Si les sangles semblent usées ou abîmées avant ce délai, remplacez-les immédiatement. Lubrifiez les deux rouleaux de sangles supérieurs.				**S**								
Contrôlez et lubrifiez les glissières supérieure et inférieure du mât. Remplacez-les en cas d’usure ou de détérioration. Si nécessaire, procédez à un réglage pour réduire un jeu trop important dans la colonne.				**S**								
Vérifiez et remplacez, si nécessaire, les 4 rouleaux du bras de levage et les 2 blocs de guidage s’ils présentent des traces d’usure ou de détérioration.				**S**								
Contrôlez les fixations et la pièce en « T » combi, le cas échéant. Nettoyez et remplacez au besoin. Assurez-vous que la bague de la barre en « T » ne présente pas de signes d'usure excessive.				**S**								
Contrôlez l'indicateur d'heures de fonctionnement et réinitialisez-le si nécessaire. **Voir Remarque 6**.			**S**									

001.25065.FR rev. 9

LÉGENDE : **X** = Action requise de la part du client **S** = Action requise de la part d'un technicien qualifié

Remarques

Remarque 1
Avec le bras de levage levé bien au-dessus de sa position la plus basse, abaissez le bras de levage à l'aide de la télécommande. En même temps, de l'autre main, retenez le bras de levage pendant environ cinq secondes. Le moteur s'arrête tant que le bras est maintenu en position haute. Relâchez le bouton de la télécommande. Le bras de levage doit rester sur sa position d'origine. Répétez le test, cette fois à l'aide du bouton inférieur du panneau de commande.

Remarque 2
Utilisez la télécommande pour faire monter ou descendre le bras de levage. Appuyez sur le bouton d'arrêt en même temps. Le mouvement motorisé doit cesser immédiatement. Réinitialisez en appuyant sur le bouton vert de mise sous tension. Répétez le test en ouvrant ou en fermant les pieds du châssis.

Remarque 3
1. Levez le levier d'arrêt d'urgence de couleur rouge (voir Fig. 7).
2. Retirez la goupille de verrouillage.
3. Tournez la poignée dans le sens des aiguilles d'une montre. Le bras doit descendre librement.
4. Remettez la goupille de verrouillage en place. Baissez le levier.

Remarque 4
Dans l'UE (partout où cela a été approuvé), si un système de pesée de catégorie III est installé, il doit être contrôlé à nouveau par un organisme agréé et être inscrit dans le registre.

Remarque 5
(a) Connexion entre le châssis et le mât (x 1) : 48-52 N•m (36-39 lbf•pied) Voir Fig. 8, élément D x 1.

(b) Articulations à pivot des pieds du châssis (x 2) : 20-25 N•m (15-18 lbf•pied). Voir Fig. 8, élément B x 2.

(c) Entre les roulettes et les pieds du châssis (Aluminum - x 2) : 15-20 N•m (11-15 lbf•pied). Voir Fig. 8, élément A x 2

(d) Entre les roulettes et les pieds du châssis (Acier - x 2) : 35-40 N•m (26-30 lbf•pied) Voir Fig. 8, élément C x 2.

(e) Entre la roulette et les pieds du châssis (Hauteur extra basse - x 2) : 6-8 N•m (4.5-6 lbf•pied) Voir Fig. 8, élément E x 2.

REMARQUE : Pour obtenir la liste complète des pièces et des ensembles de rechange, veuillez consulter la « Liste des pièces détachées Maxi Move 0 » 001.25070.EN. Celle-ci est disponible auprès de votre revendeur Arjo.

Remarque 6

AVERTISSEMENT : Ne réinitialisez jamais l'indicateur d'heures de fonctionnement avant de vous assurer que toutes les opérations d'entretien du lève-personne ont été effectuées comme indiqué dans le présent manuel. Dans le cas contraire, des problèmes potentiels pourraient ne pas être découverts.

Pour accéder à l'écran de l'indicateur d'heures de fonctionnement :

1. Éteignez le Maxi Move en appuyant sur le bouton d'arrêt de couleur rouge (voir Fig. 1).

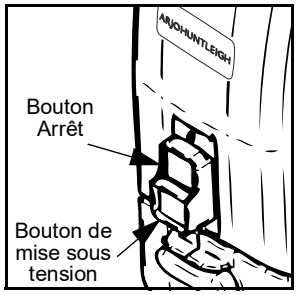

Fig. 1

2. À l'aide de la télécommande, appuyez simultanément sur les deux boutons situés juste en dessous de l'écran, ainsi que sur le bouton « Position assise » DPS (voir Fig. 2). Tout en maintenant les boutons enfoncés, allumez l'unité à l'aide du bouton de mise sous tension et maintenez les boutons enfoncés pendant encore trois secondes ou jusqu'à ce que vous entendiez une série de trois avertissements sonores.

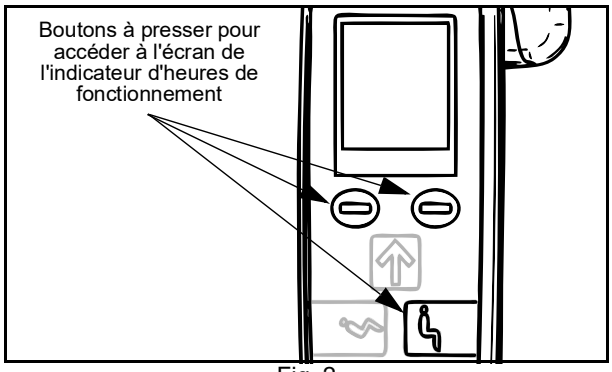

Fig. 2

3. L'écran de l'indicateur d'heures de fonctionnement affichera deux colonnes de chiffres (voir Fig. 3). Les chiffres affichés représentent la durée cumulée (en dixièmes d'heure) du mouvement généré par le moteur du mât.

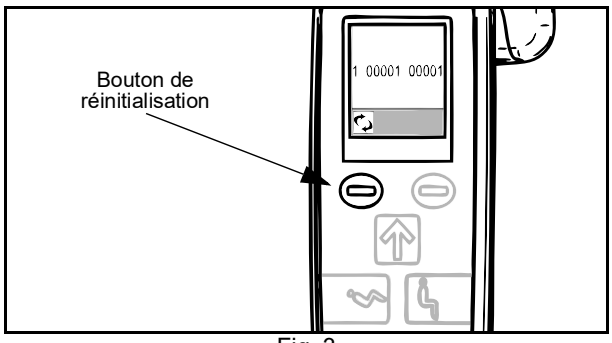

Fig. 3

Remarques

4. Appuyez sur le bouton de réinitialisation pendant cinq secondes pour remettre l'indicateur d'heures de fonctionnement à zéro. Une série d'avertissements sonores confirmera que ce dernier a été réinitialisé.
5. Éteignez à nouveau l'unité à l'aide du bouton d'arrêt. La prochaine fois que l'unité sera allumée, les chiffres de l'indicateur d'heures de fonctionnement afficheront zéro (voir Fig. 4).

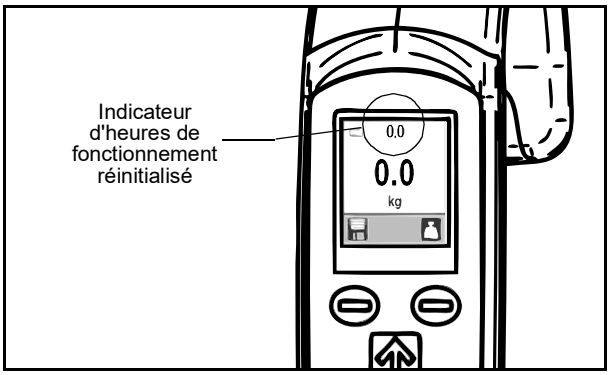

Fig. 4

Point de pivotement type

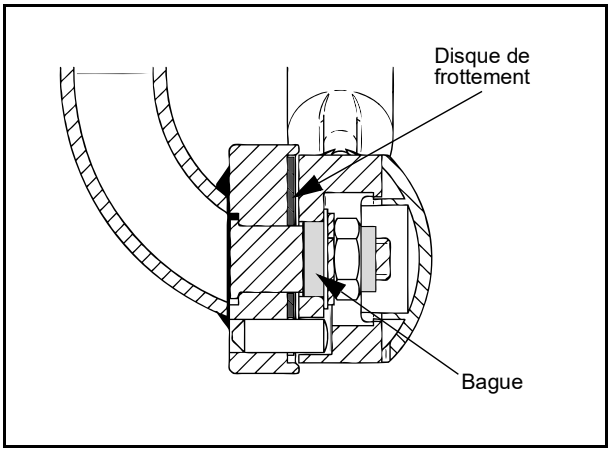

Fig. 5

Fixation de levage type utilisant un ressort à lames et un collier de verrouillage (système Combi)

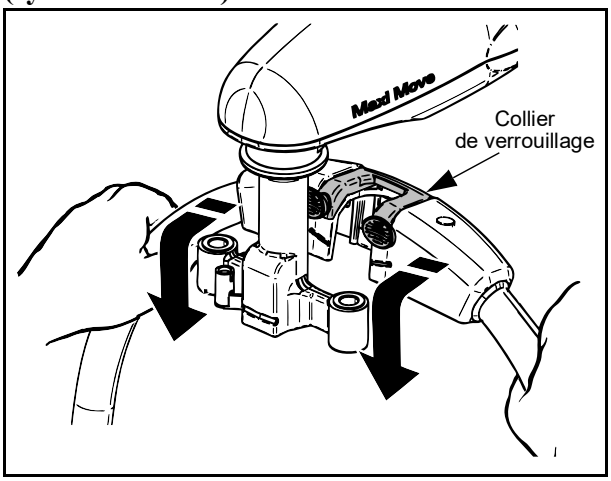

Fig. 6

Abaissement mécanique

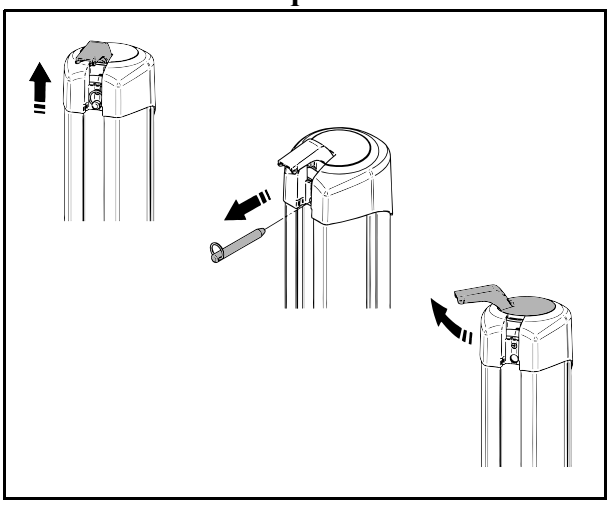

Fig. 7

Couple de serrage

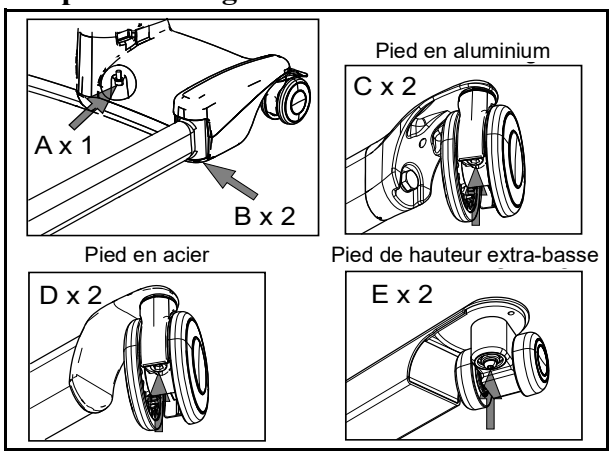

Fig. 8

Pivot du bras de levage

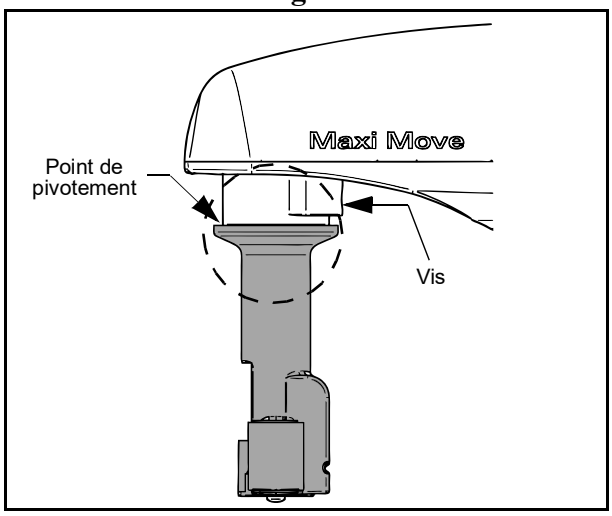

Fig. 9

Remarques

Écartement des pieds en position fermée

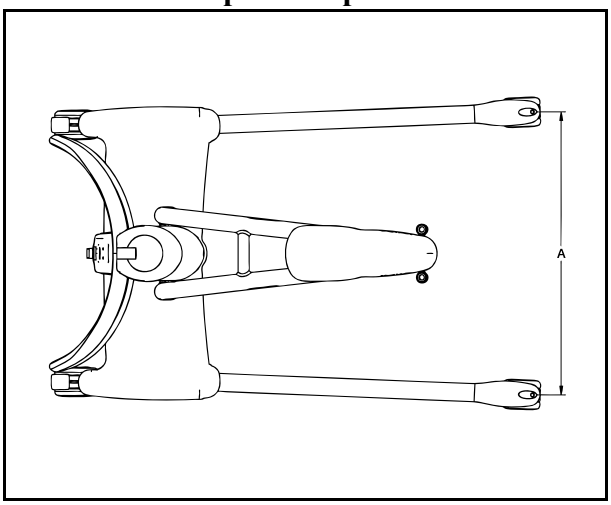

Fig. 10

Laissé volontairement vide

Laissé volontairement vide

Laissé volontairement vide

AUSTRALIA
Arjo Australia
Building B, Level 3
11 Talavera Road
Macquarie Park, NSW, 2113, Australia
Phone: 1800 072 040

BELGIQUE / BELGIË
Arjo Belgium
Evenbroekveld 16
9420 Erpe-Mere
Phone: +32 (0) 53 60 73 80
Fax: +32 (0) 53 60 73 81
E-mail: info.belgium@arjo.com

BRASIL
Arjo Brasil Equipamentos Médicos Ltda
Rua Marina Ciufuli Zanfelice, 329 PB02 Galpão - Lapa
São Paulo – SP – Brasil
CEP: 05040-000
Phone: 55-11-3588-5088
E-mail: vendas.latam@arjo.com
E-mail: servicios.latam@arjo.com

CANADA
Arjo Canada Inc.
90 Matheson Boulevard West
Suite 350
CA-MISSISSAUGA, ON, L5R 3R3
Tel/Tél: +1 (905) 238-7880
Free: +1 (800) 665-4831
Fax: +1 (905) 238-7881
E-mail: info.canada@arjo.com

ČESKÁ REPUBLIKA
Arjo Czech Republic s.r.o.
Na Strzi 1702/65
140 00 Praha
Czech Republic
Phone No: +420225092307
E-mail: info.cz@arjo.com

DANMARK
Arjo A/S
Vassingerødvej 52
DK-3540 LYNGE
Tel: +45 49 13 84 86
Fax: +45 49 13 84 87
E-mail: dk_kundeservice@arjo.com

DEUTSCHLAND
Arjo GmbH
Peter-Sander-Strasse 10
DE-55252 MAINZ-KASTEL
Tel: +49 (0) 6134 186 0
Fax: +49 (0) 6134 186 160
E-mail: info-de@arjo.com

ESPAÑA
ARJO IBERIA S.L.
Poligono Can Salvatella
c/ Cabanyes 1-7
08210 Barberà del Valles
Barcelona - Spain
Telefono 1: +34 900 921 850
Telefono 2: +34 931 315 999

FRANCE
Arjo SAS
2 Avenue Alcide de Gasperi
CS 70133
FR-59436 RONCQ CEDEX
Tél: +33 (0) 3 20 28 13 13
Fax: +33 (0) 3 20 28 13 14
E-mail: info.france@arjo.com

HONG KONG
Arjo Hong Kong Limited
Room 411-414, 4/F,
Manhattan Centre,
8 Kwai Cheong Road,
Kwai Chung, N.T.,
HONG KONG
Tel: +852 2960 7600
Fax: +852 2960 1711

ITALIA
Arjo Italia S.p.A.
Via Giacomo Peroni 400-402
IT-00131 ROMA
Tel: +39 (0) 6 87426211
Fax: +39 (0) 6 87426222
E-mail: Italy.promo@arjo.com

MIDDLE EAST
Arjo Middle East FZ-LLC
Office 908, 9th Floor,
HQ Building,North Tower,
Dubai Science Park,
Al Barsha South
P.O. Box 11488, Dubai,
United Arab Emirates
Direct +971 487 48053
Fax +971 487 48072
Email: Info.ME@arjo.com

NEDERLAND
Arjo Nederland BV
Biezenwei 21
4004 MB TIEL
Postbus 6116
4000 HC TIEL
Tel: +31 (0) 344 64 08 00
Fax: +31 (0) 344 64 08 85
E-mail: info.nl@arjo.com

NEW ZEALAND
Arjo Ltd
34 Vestey Drive
Mount Wellington
NZ-AUCKLAND 1060
Tel: +64 (0) 9 573 5344
Free Call: 0800 000 151
Fax: +64 (0) 9 573 5384
E-mail: nz.info@Arjo.com

NORGE
Arjo Norway AS
Olaf Helsets vei 5
N-0694 OSLO
Tel: +47 22 08 00 50
Faks: +47 22 08 00 51
E-mail: no.kundeservice@arjo.com

ÖSTERREICH
Arjo Austria GmbH
Lemböckgasse 49 / Stiege A / 4.OG
A-1230 Wien
Tel: +43 1 8 66 56
Fax: +43 1 866 56 7000

POLSKA
Arjo Polska Sp. z o.o.
ul. Ks Piotra Wawrzyniaka 2
PL-62-052 KOMORNIKI (Poznań)
Tel: +48 691 119 999
E-mail: arjo@arjo.com

PORTUGAL
Arjo em Portugal
MAQUET Portugal, Lda.
(Distribudor Exclusivo)
Rua Poeta Bocage n.º 2 - 2G
PT-1600-233 Lisboa
Tel: +351 214 189 815
Fax: +351 214 177 413
E-mail: Portugal@arjo.com

SUISSE / SCHWEIZ
Arjo Switzerland AG
Fabrikstrasse 8
Postfach
CH-4614 HÄGENDORF
Tél/Tel: +41 (0) 61 337 97 77
Fax: +41 (0) 61 311 97 42

SUOMI
Arjo Scandinavia AB
Riihitontuntie 7 C
02200 Espoo
Finland
Puh: +358 9 6824 1260
E-mail:
Asiakaspalvelu.finland@arjo.com

SVERIGE
Arjo International HQ
Hans Michelsensgatan 10
SE-211 20 MALMÖ
Tel: +46 (0) 10 494 7760
Fax: +46 (0) 10 494 7761
E-mail: kundservice@arjo.com

UNITED KINGDOM
Arjo UK and Ireland
Houghton Hall Park
Houghton Regis
UK-DUNSTABLE LU5 5XF
Tel: +44 (0) 1582 745 700
Fax: +44 (0) 1582 745 745
E-mail: sales.admin@arjo.com

USA
Arjo Inc.
2349 W Lake Street Suite 250
US-Addison, IL 60101
Tel: +1 (630) 307-2756
Free: +1 (800) 323-1245
Fax: +1 (630) 307-6195
E-mail: us.info@arjo.com

JAPAN
Arjo Japan K.K.
東京都港区虎ノ門三丁目7 番8 号
ランディック第2 虎ノ門ビル9 階
Tel: +81 (0)3-6435-6401
Fax: +81 (0)3-6435-6402
E-mail: info.japan@arjo.com

At Arjo, we believe that empowering movement within healthcare environments is essential to quality care. Our products and solutions are designed to promote a safe and dignified experience through patient handling, medical beds, personal hygiene, disinfection, diagnostics, and the prevention of pressure injuries and venous thromboembolism. With over 6500 people worldwide and 65 years caring for patients and healthcare professionals, we are committed to driving healthier outcomes for people facing mobility challenges.

ArjoHuntleigh AB
Hans Michelsensgatan 10
211 20 Malmö, Sweden
www.arjo.com

001.25065.FR